SAI ½ C

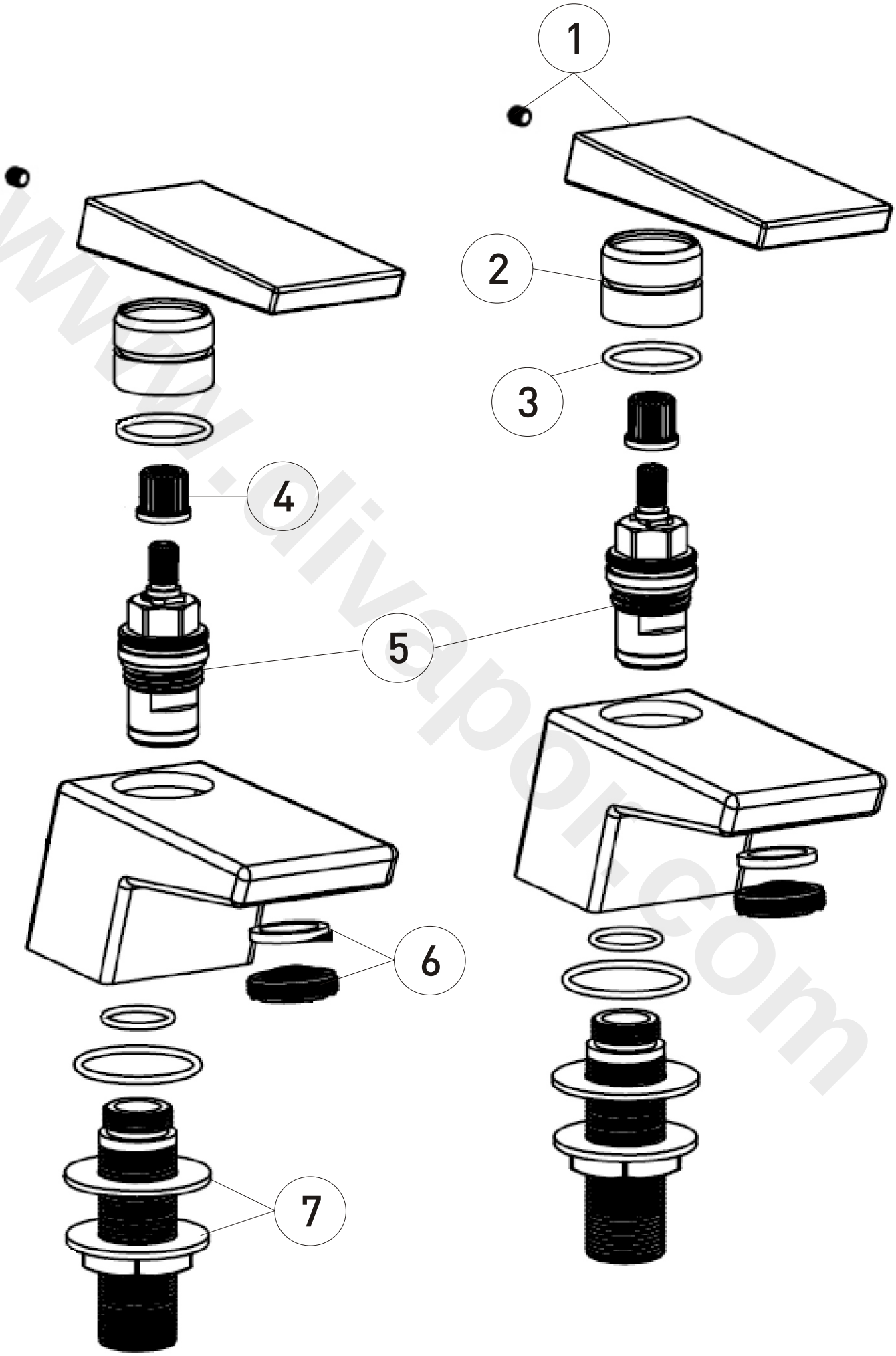

www.alivapor.com